SFRA-C

Difusores Tipo Louver

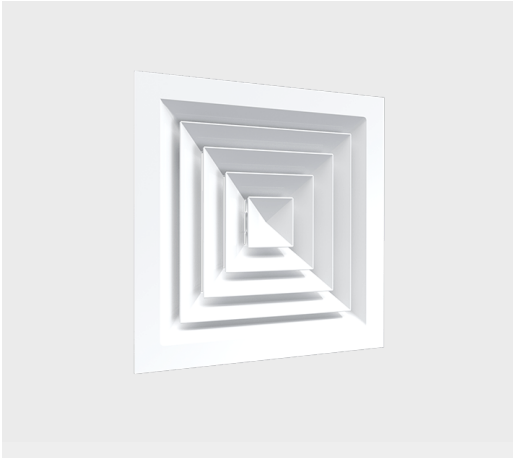

Los difusores tipo louver con cuello cuadrado SFRA-C son adecuados para montaje en plafón liso o plafón reticular ya que cuentan con un plato exterior plano. Tienen la función de inyectar o retornar aire. Su núcleo es desmontable y pueden fabricarse con un patrón de aire de 1, 2, 3 o 4 vías. Están disponibles en cuellos cuadrados desde 6"x6" hasta 48"x48" en incrementos de 3". De acuerdo a su diseño, el plato exterior es 6" mayor a la medida del cuello cuadrado, por ejemplo: un cuello de 6"x6" tendrá una medida de plato exterior de 12"x12", un cuello de 9"x9" tendrá una medida de plato exterior de 15"x15", etc. Están fabricados en aluminio con acabado en pintura electrostática en colores de línea: blanco, blanco tablaroca o negro mate. Como accesorios opcionales está disponible el Control de Volumen Cuadrado (CVC) y el Marco de Montaje (MCE) para instalación en plafón corrido.

Características:

- Difusor tipo louver o diamante
- Cuello cuadrado o rectangular
- Para inyección o retorno
- Núcleo desmontable
- Patrón de aire de 1, 2, 3 ó 4 vías

Dimensiones:

- Cuellos cuadrados desde 6"x6" hasta 48"x48" en incrementos de 3"
- La medida del plato exterior es igual a la medida del cuello más 6"

Materiales y Acabados:

- Marco y núcleo fabricados en aluminio extruido
- Colores de línea: blanco, blanco tablaroca o negro mate
- Colores especiales disponibles

Versatilidad:

- Edificios públicos
- Hospitales y Clínicas
- Residencias
- Áreas industriales
- Oficinas
- Restaurantes y Cafeterías -Hoteles

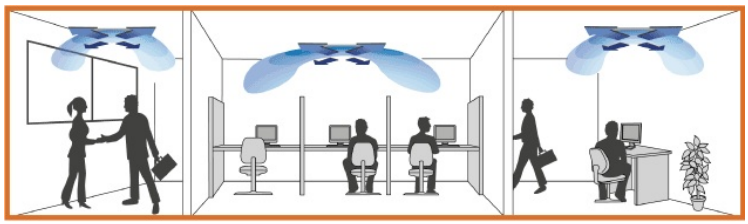

Ninguna parte de este documento podrá ser reproducida o retransmitida de cualquier forma, siendo estas: electrónicas o mecanografiadas; incluyendo fotocopiado, grabado y/o cualquier sistema de alojamiento de información sin previo permiso de INNES AIRE S.A. DE C.V.

Accesorios Opcionales:

MCE

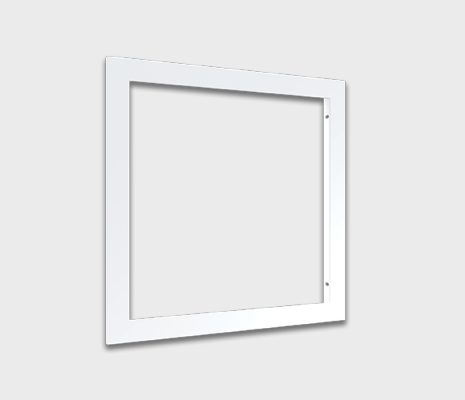

Ninguna parte de este documento podrá ser reproducida o retransmitida de cualquier forma, siendo estas: electrónicas o mecanografiadas; incluyendo fotocopiado, grabado y/o cualquier sistema de alojamiento de información sin previo permiso de INNES AIRE S.A. DE C.V.

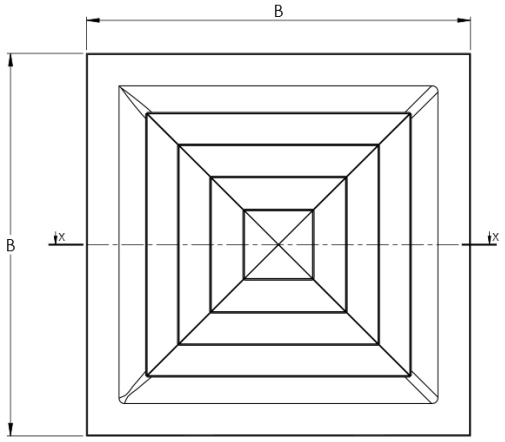

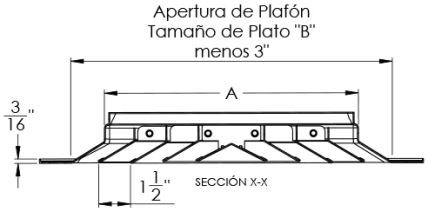

Tabla de dimensiones SFRA-C 4V		
Módulo	A Cuello	B Plato
12" x 12"	5 3/4	11 5/8
15" x 15"	8 3/4	14 5/8
18" x 18"	11 5/8	17 1/2
21" X 21"	14 1/2	20 1/2
24" X 24"	17 1/2	23 5/8

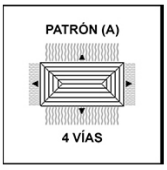

Ninguna parte de este documento podrá ser reproducida o retransmitida de cualquier forma, siendo estas: electrónicas o mecanografiadas; incluyendo fotocopiado, grabado y/o cualquier sistema de alojamiento de información sin previo permiso de INNES AIRE S.A. DE C.V.

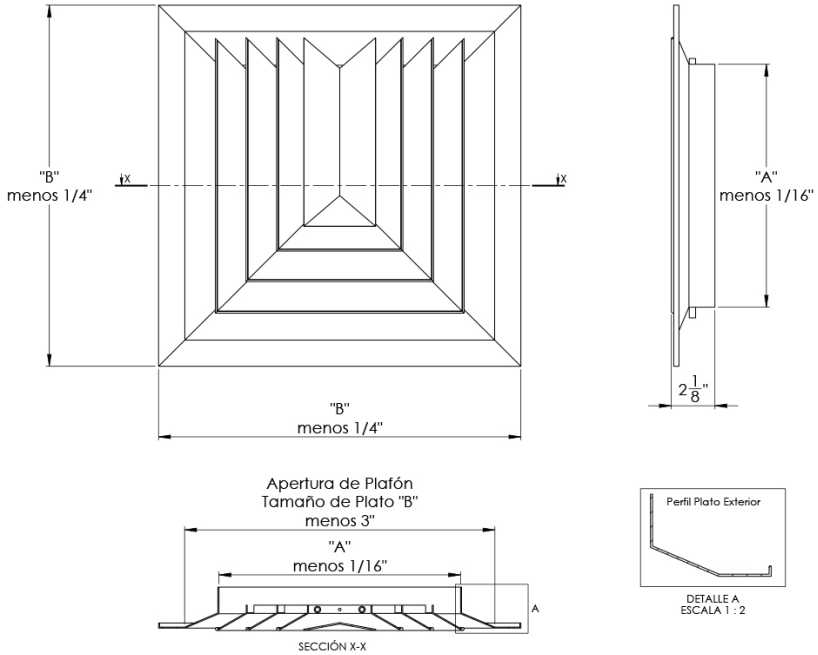

Tabla de dimensiones SFRA-C 1, 2 y 3V		
Módulo	**A**	**B**
	Cuello	Plato
12" x 12"	6	12
15" x 15"	9	15
18" x 18"	12	18
21" X 21"	15	21
24" X 24"	18	24

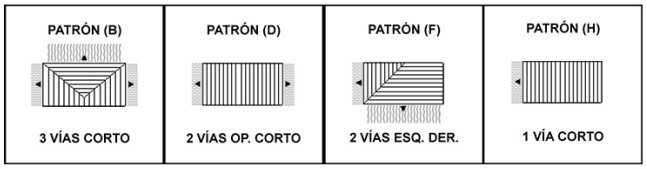

Ninguna parte de este documento podrá ser reproducida o retransmitida de cualquier forma, siendo estas: electrónicas o mecanografiadas; incluyendo fotocopiado, grabado y/o cualquier sistema de alojamiento de información sin previo permiso de INNES AIRE S.A. DE C.V.

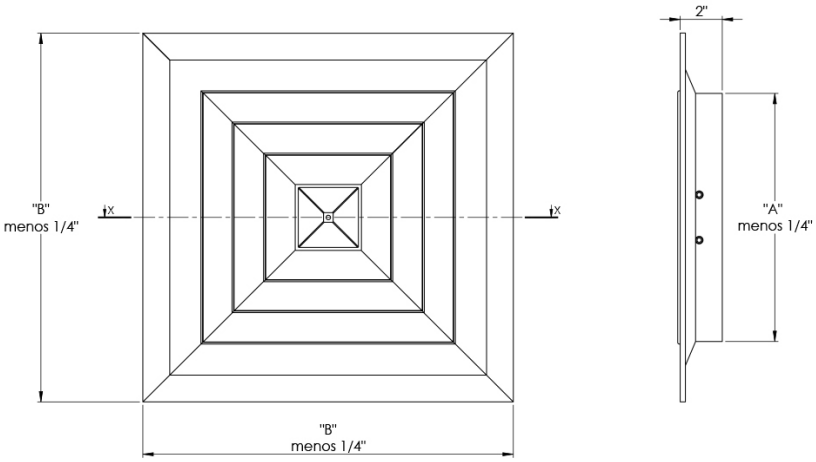

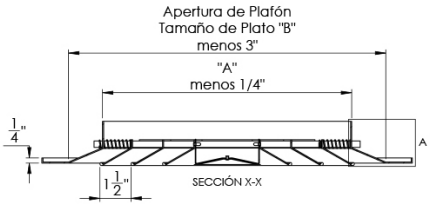

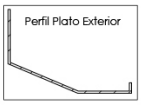

DETALLE A
ESCALA 1 : 2

Tabla de dimensiones SFRA-C 1, 2, 3 y 4V		
Módulo	A	B
	Cuello	Plato
27" x 27"	21	27
30" x 30"	24	30
33" x 33"	27	33
36" x 36"	30	36
39" x 39"	33	39
42" x 42"	36	42
45" x 45"	39	45
48" x 48"	42	48

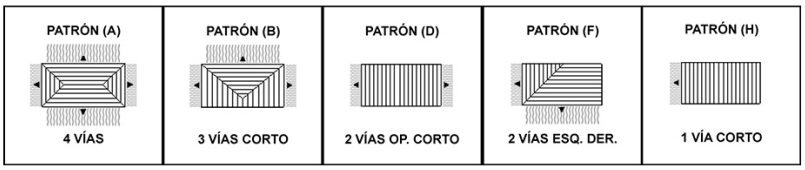

Ninguna parte de este documento podrá ser reproducida o retransmitida de cualquier forma, siendo estas: electrónicas o mecanografiadas; incluyendo fotocopiado, grabado y/o cualquier sistema de alojamiento de información sin previo permiso de INNES AIRE S.A. DE C.V.

Diagrama de Instalación:

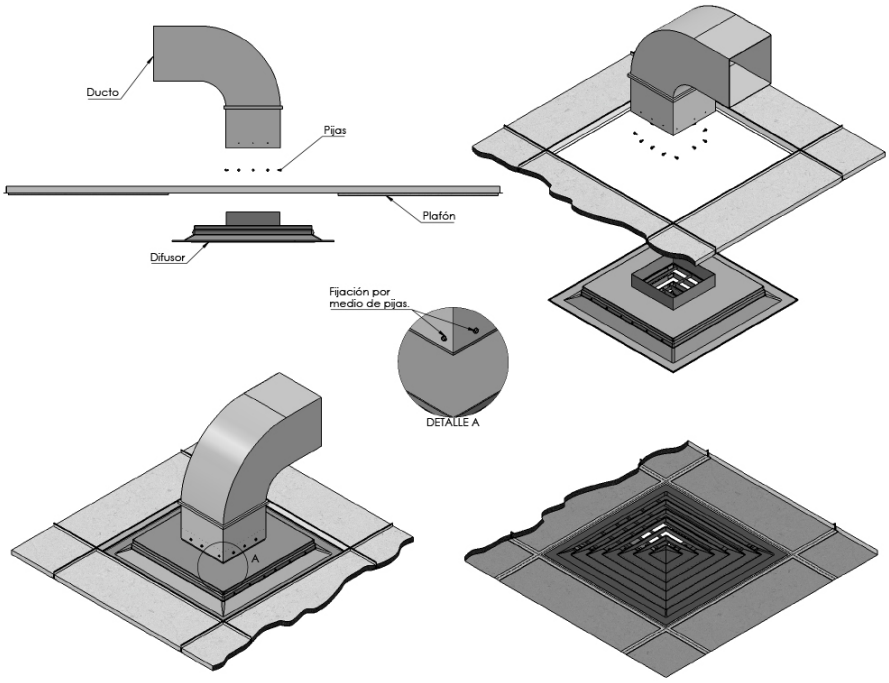

Ninguna parte de este documento podrá ser reproducida o retransmitida de cualquier forma, siendo estas: electrónicas o mecanografiadas; incluyendo fotocopiado, grabado y/o cualquier sistema de alojamiento de información sin previo permiso de INNES AIRE S.A. DE C.V.

Especificación Sugerida:

El difusor tipo louver SFRA-C será de la marca Innes y podrá utilizarse para inyección o retorno de aire. El difusor constará de dos elementos: núcleo desmontable, el cual no requiere de ninguna herramienta y un marco exterior, fabricados en aluminio extruido con un espesor no menor a 1.1 mm. El patrón de aire será de 1, 2, 3 o 4 vías según sea la necesidad de distribución de aire. De acuerdo a su diseño, el plato exterior es 6" mayor a la medida del cuello cuadrado, por ejemplo: un cuello de 6"x6" tendrá una medida de plato exterior de 12"x12", un cuello de 9"x9" tendrá una medida de plato exterior de 15"x15", etc. Su acabado será en pintura electrostática en colores de línea: blanco, blanco tablaroca o negro mate. Como accesorios opcionales estarán disponibles el Control de Volumen Cuadrado (CVC) y Marco de Montaje (MCE) para instalación en plafón corrido.

» Modelo	» Tamaño de palto / cuello	» Conexión cuadrada	» Patron de aire	» Control de volumen (opcional)	» Acabado
Louver *SFRA-C*	Ver tabla en plano de dimensiones	Ver tabla en plano de dimensiones	A=4V - 4 VÍAS B= 3VC – 3 VÍAS CORTO C= 3VL – 3 VÍAS LARGO D= 2VOC – 2 VÍAS OPUESTAS LARGO F= 2VED – 2 VÍAS ESQUINA DERECHA G= 2VEI – 2 VÍAS ESQUINA IZQUIERDA H= 1VC – 1 VÍA CORTO I=1VL – 1 VÍA LARGO	CVC	B: Blanco T: Blanco tablaroca N: Negro A: Color aluminio L: Lavado E: Color especial S: Sin acabado

Ninguna parte de este documento podrá ser reproducida o retransmitida de cualquier forma, siendo estas: electrónicas o mecanografiadas; incluyendo fotocopiado, grabado y/o cualquier sistema de alojamiento de información sin previo permiso de INNES AIRE S.A. DE C.V.